Bedienungsanleitung

Anbohrgerät HAWLOMAT®

Kurzanleitung

zu Hawle Anbohrgerät Nr. 8300

Die Arbeitsschritte für eine Anbohrung mit dem Anbohrgerät HAWLOMAT Best. Nr. 8300 sind im Produktekatalog detailliert beschrieben. Für alle ZAK Anbohrungen muss vor dem Arbeitsschritt 1 der Übergangsadapter ZAK Best. Nr. 8322 (9) montiert werden.

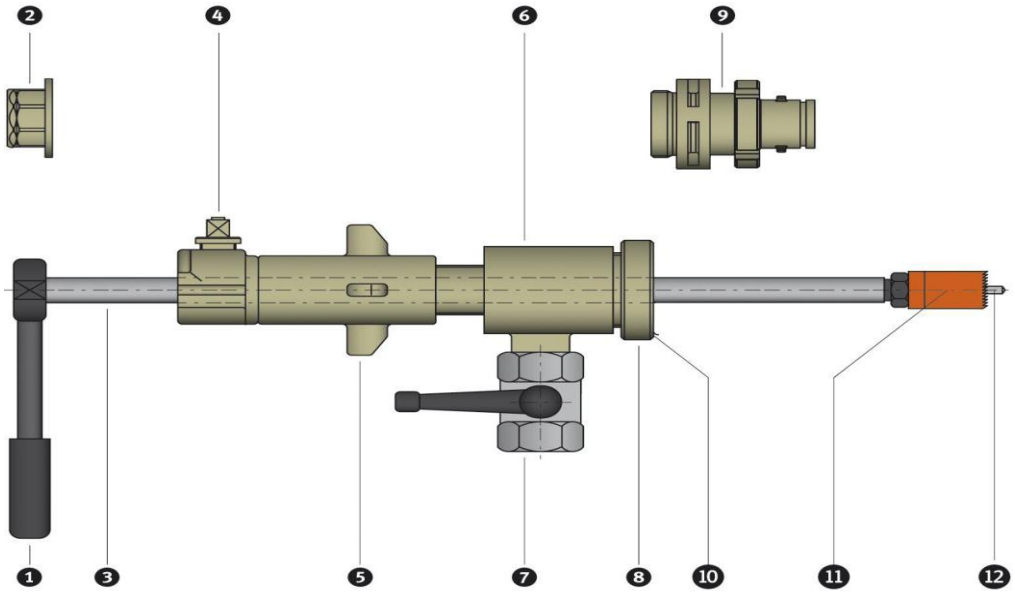

Die 8 Schritte zur fertigen Anbohrung

1. **Anbohrgerät vorbereiten**

   Der Rohrart entsprechend den Rohrfräser (11) aufsetzen und Bohrspindel (2) ganz zurückziehen. Anbohrgerät auf Anbohrschelle setzen.

2. **Vorschub der Bohrung einstellen**

   Vorschubmutter (5) bis zur rot markierten Kerbe zurückdrehen.

3. **Bohrung vorbereiten**

   Absperrorgan (Hawlinger, Schieber) ganz öffnen. Bohrspindel (3) mit Fräser (11) bis zum Rohr nach vorne schieben. Bohrspindel (3) mit dem Spindelfeststeller (4) fixieren.

4. **Anbohrung vornehmen**

   Antriebsratsche (1) aufsetzen. Anbohrung mittels Drehbewegung im Uhrzeigersinn beginnen. Zeitgleich Vorschubmutter (5) in Schritten von ca. ¼ Umdrehungen mit leichtem Druck zum Rohr drehen.

   Adapter (2) für den motorisierten Antrieb (z. B. REMS). Bohrung über die gesamte Gewindelänge vornehmen. Der Durchstich muss sicher gewährleistet sein.

   Achtung: Bei Wasserfluss ist nicht gewährleistet, dass der Bohrkörper schon durchgestossen ist.

5. **Anbohrung fertig stellen**

   Nach der Bohrung und nach intensivem Spülen den Spülhahn (7) schließen.

   Achtung: Netzdruck im Anbohrgerät! (Verletzungsgefahr)

   Spindelfeststeller (4) lösen und gleichzeitig mit Antriebsratsche (1) Bohrspindel (3) festhalten (Bohrspindel kommt sonst sehr schnell zurück).

   Achtung: Personen müssen sich außerhalb der Gefahrenzone aufhalten.

   Bohrspindel (3) mit Rohrfräser (11) zurückziehen.

6. **Absperrung schließen**

   Absperrorgan schließen (Absperrblech, Hawlinger, Schieber).

7. **Demontage Anbohrgerät**

   Anbohrgerät mit Hakenschlüssel abschrauben.

8. **Montage Anschlussleitung**

   Rohr anschließen, Absperrung langsam öffnen und spülen. Druckprobe vornehmen. Fertig!